SPECIFICATION APPLIED

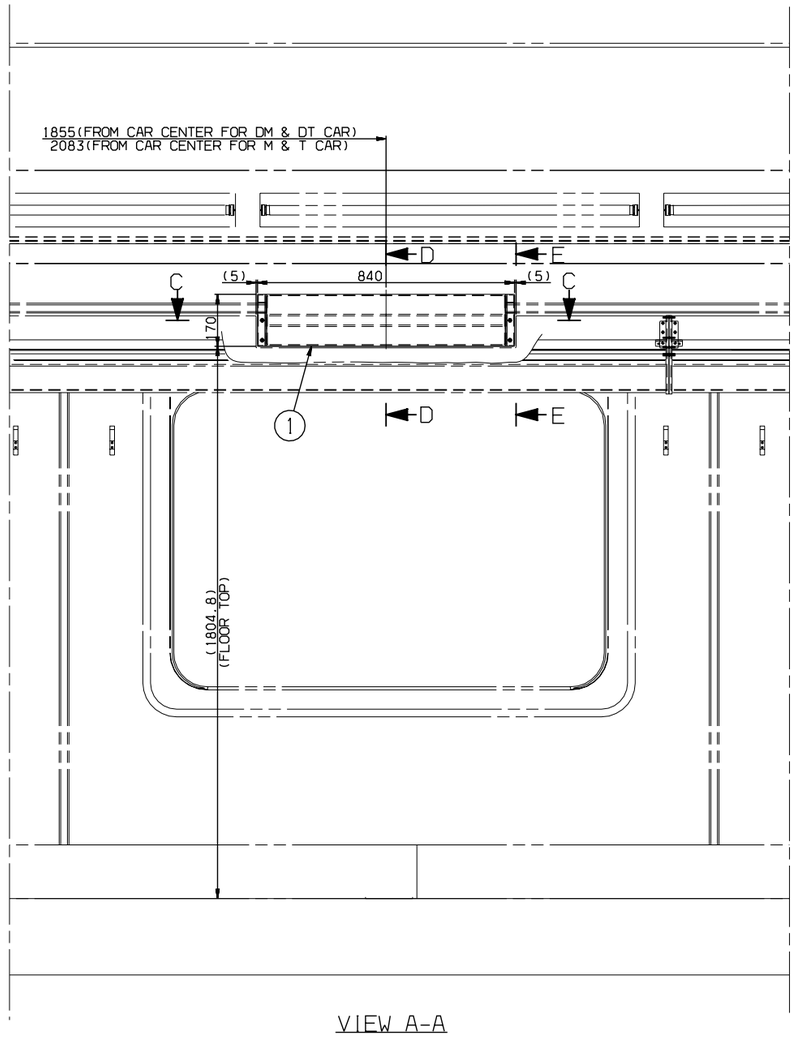

VIEW A-A

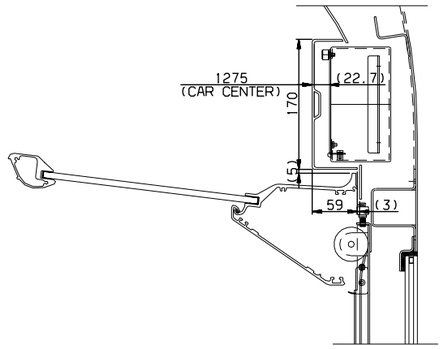

SECTION D-D
SCALE=1/4

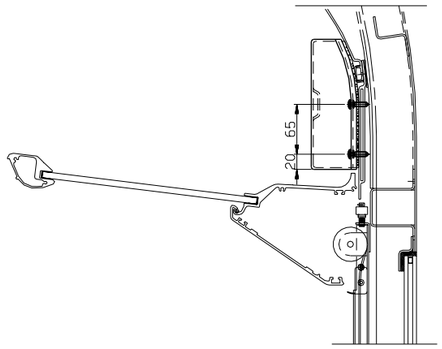

SECTION E-E
SCALE=1/4

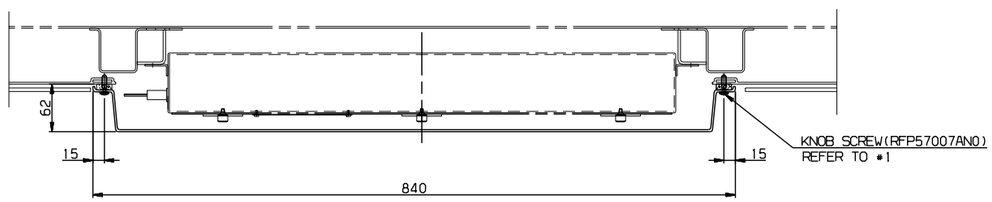

SECTION C-C
SCALE=1/4

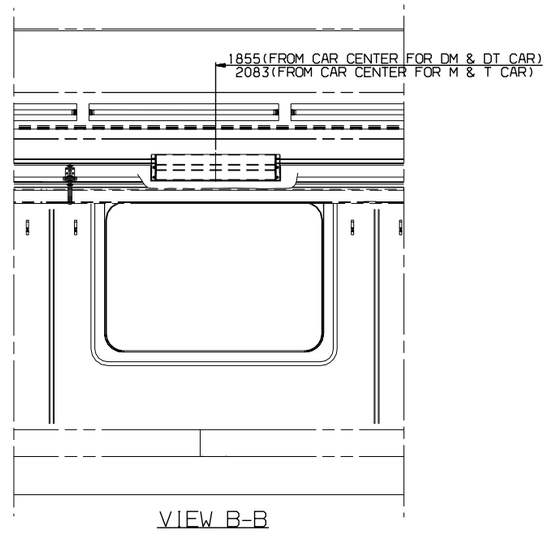

VIEW B-B
SCALE=1/20

주조 CASTING	~ 40	2	4
	~ 30	2	3
	~ 10	1	1.5
	< 3	0.5	1
절삭 MACHINING	~3150	-	7
	~1600	4	5
	~ 800	3	4
	~ 400	2	3
	~ 200	1.5	2
	~ 100	1	1.5

등급 GRADE	A	B
주철, 주강품 CASTING (±)		
~ 20M	8	14	24
~ 15M	7	12	21
~ 12M	6	10	18
~ 8M	5	8	14
~ 4M	4	6	11
~ 2M	3	4	8
~ 1M	2	3	6
~ 315	1	2	4
~ 120	1	2	3
~ 30	1	1	1

등급 GRADE	A	B	C
용접 WELDING (±)			
~ 20M	-	6.0	8.0
~ 15M	-	5.0	7.0
~ 12M	-	4.0	6.0
~ 8M	-	3.0	5.0
~ 4M	0.8	2.0	4.0
~ 2M	0.5	1.2	2.0
~ 1M	0.3	0.8	2.0
~315	0.2	0.5	1.2
~ 120	0.15	0.3	0.8
~ 30	0.1	0.2	0.5
3 ~ 6	0.05	0.1	0.2

등급 GRADE	A	B	C
기계 가공품 MACHINING (±)			
주철사양은 별로표시함 GENERAL TOLERANCE			

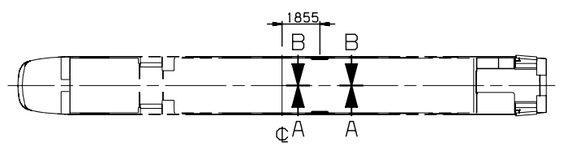

KEY PLAN
DM & DT CAR

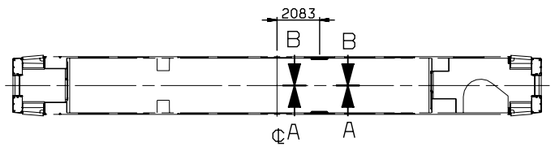

KEY PLAN
M CAR

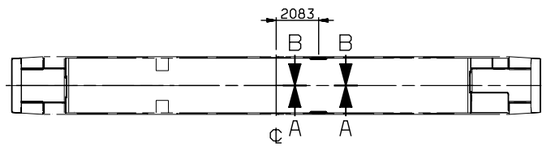

KEY PLAN
T CAR

품번 NO.	부품 번호 PART NO.	품명 DESCRIPTION	재질 MATERIAL	수량 Q'TY	중량 W.T	비고 REMARKS
1	RFP50021AN0	PANEL,COVER INDICATOR	ASSY	2		

승인 APP	JeongYul Lee 2014.10.01	재질 MAT'L	ASSY
검도 CHK	KeongBong Park 2014.10.01	총중량 G.W	
설계 DGN	HeonUk Lee 2014.10.01	일반공차 MC / WD / CT	B / B / B
제도 DRG	HeeSook Jeong 2014.10.01	SIZE	A1

품명 TITLE	PANEL,COVER INDICATOR FITTING
도면 번호 DRG. NO	RFP50301EJ0
Ver. / Rev.	00 / --
SCALE	1/10
매수 SHEET	1 of 1
RSD1402	
RFP-	
년-PRJT	
설리번호	
CATIA	

기호 MARK	일자 DATE	변경 내역 DETAIL OF REVISION(E.C ZONE)	설변번호 E.C NO.	설계 DGN	검도 CHK	승인 APP
기호 MARK	일자 DATE	변경 내역 DETAIL OF REVISION(E.C ZONE)	설변번호 E.C NO.	설계 DGN	검도 CHK	승인 APP

참고품 REF. NO.

HYUNDAI Rotem 현대로템주식회사

본 도면은 당사 재산권과 회사의 영업비밀이 포함됨. PROPERTY OF ISSUING ENTITY, CANNOT BE DISTRIBUTED OR REPRODUCED WITHOUT AUTHORIZATION.